BAC D'ÉGOUT INSPECTABLE

Type A/I - SB250 Chapitre 3 - 40

110x110x60 cm

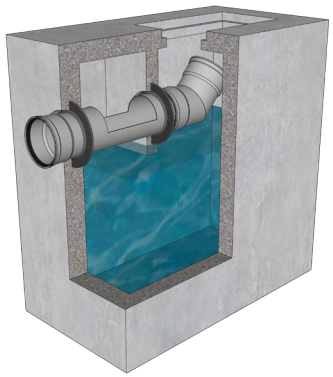

1

CARACTÉRISTIQUES :

- béton autocompactant;
- poids : ± 720 kg;
- volume de tamponnage : 0,275 m³;
- classe de résistance: 150kN;
- siphon anti-odeurs et plaque de recouvrement monolithe sont reliés aux parois.
- MHR PVC Ø160 mm avec ouverture de débordement et couvercle.
- Ce type de bac est accepté par Aquafin comme prétraitment pour les systèmes d'infiltration.

BOUCHE D'ÉGOUT (NON INCLUS) :

- type EJ D400 (BENOR, plat ou incurvé) ou
- type B10C (BENOR, plat ou incurvé).

POSSIBILITÉS DE RACCORDEMENT :

- PVC MHR Ø 160 mm (connexion standard);

VUE AÉRIENNE

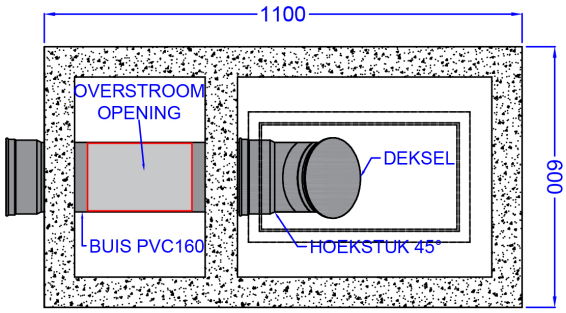

2

COUPE A-A

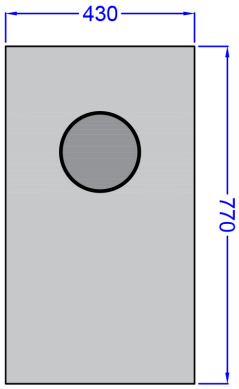

3

COUPE B-B

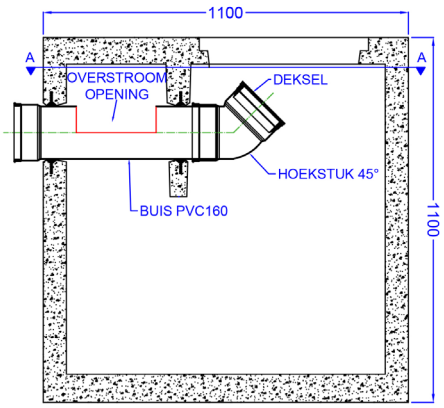

4

5

POSE :

- fondation stable comme du béton maigre.

Lithobeton sa - Kanaalstraat 18 - 8470 Gistel-Snaaskerke - T: +32 (0)59 27 60 60 - info@lithobeton.be